

عقـاب صنعت آسـیا

شرکت صنعتی عقاب صنعت آسیا

آدرس دفتر تهران:

خیابان ولیعصر، بالاتر از سه راه بهشتی، کوچه پردیس، پلاک ۱

آدرس دفتر کرمان:

بلوار جمهوری، نبش جمهوری ۲۱، ساختمان تجاری ارسلان، طبقه دوم واحد ۲۰۲

آدرس کارخانه:

کرمان، شهرک صنعتی شماره ۲ (خضرا)

www.oqabsanat.com

OSACO

Mission & Vision Statement

بیانیه مأموریت و چشم انداز عقاب صنعت آسیا (OSACO)

ماموریت ما ارائه راه‌حل‌های مهندسی نوآورانه و پایدار برای صنایع معدنی و صنعتی کشور است، با هدف افزایش بهره‌وری، کاهش هزینه‌ها، و کاهش وابستگی به واردات تجهیزات.

تا سال ۱۴۰۸، شرکت عقاب صنعت آسیا به عنوان پیشروترین سازنده تجهیزات صنعتی و معدنی کشور شناخته خواهد شد و در بازارهای منطقه‌ای حضور فعال خواهد داشت.

OSACO

" از ایده تا اجرا، همراه با اساکو "

چارت سازمانی

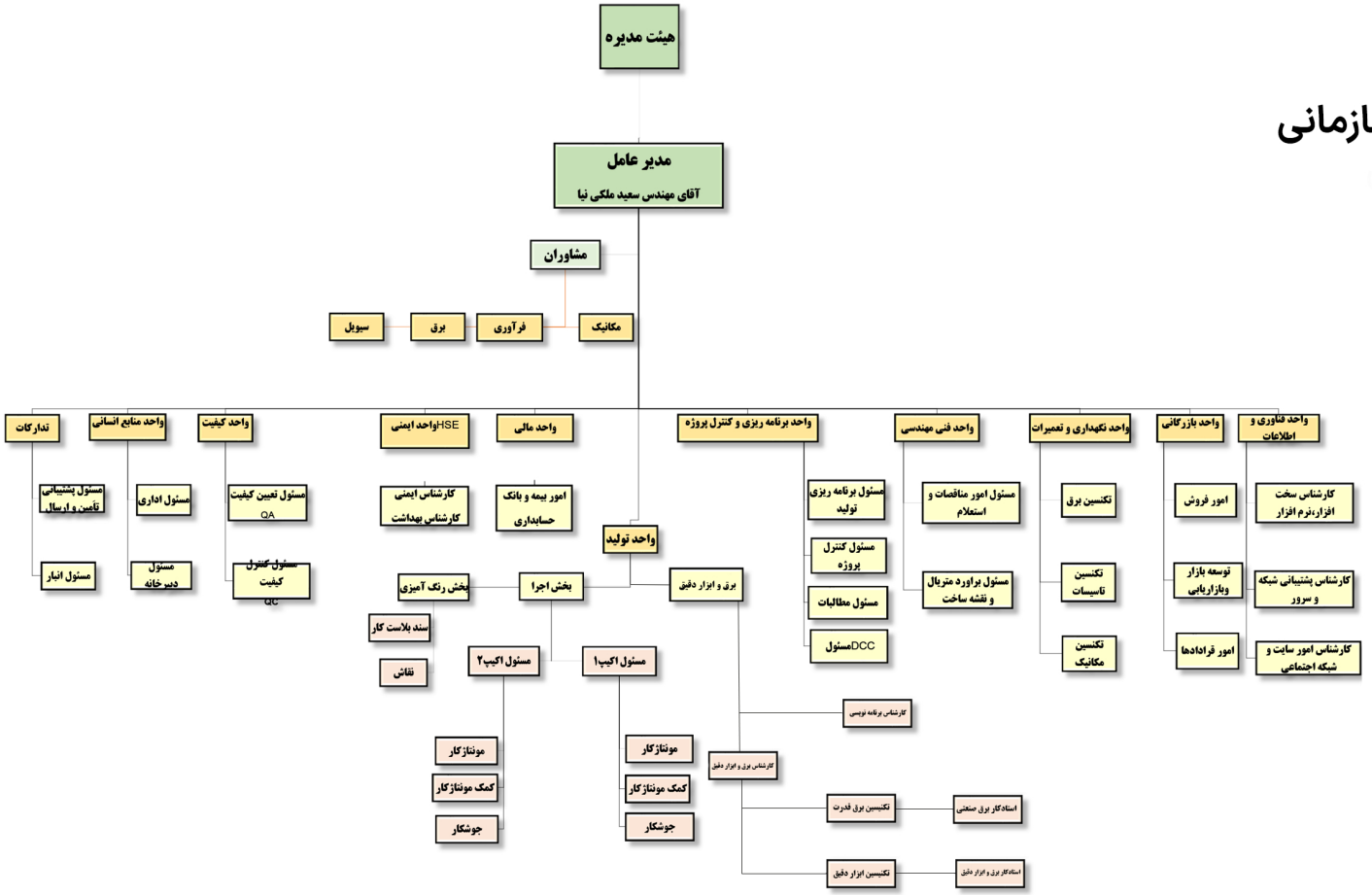

درباره عقاب صنعت

مدیرعامل و تیم اجرایی شرکت عقاب صنعت آسیا پس از سال‌ها فعالیت موفق و کسب تجربه ارزشمند در شرکت قبلی فعال در زمینه طراحی، مهندسی و تولید واقع در استان کرمان، با توکل به خدا، پشتکار و بهره‌گیری از تیمی متخصص و توانمند، اقدام به راه‌اندازی واحد مستقل طراحی، مهندسی، تولید و تأمین تحت عنوان شرکت عقاب صنعت آسیا نموده اند. مجموعه عقاب صنعت آسیا با تجهیز کارگاه اختصاصی خود به تجهیزات مدرن و به‌روز، توانسته است خدمات گسترده‌ای در زمینه طراحی، مهندسی، تولید و تأمین تجهیزات و قطعات صنعتی را با بالاترین استانداردهای کیفی ارائه نماید. مدیریت این شرکت طی چند سال گذشته با موفقیت پروژه‌های متعددی را برای کارخانه‌ها و واحدهای صنعتی و معدنی در سراسر کشور اجرا و تحویل داده است.

Human capital

سرمایه های انسانی عقاب صنعت



تخصص	تعداد
مهندس مکانیک	۱۰ نفر
مهندس برق	۲ نفر
مهندس صنایع و کنترل پروژه	۲ نفر
جوشکار صنعتی	۱۵ نفر
تکنسین مکانیک	۵ نفر
اپراتور CNC	۴ نفر
مونتاژ کار	۱۰ نفر

www.oqabsanat.com

OUR SERVICES

خـــدمات اساکـــو

طراحی، مهندسی معکوس ، نصب و ساخت انواع تجهیزات و قطعات صنعتی

طراحی، ساخت و نصب انواع شوت و ترومل

طراحی ، ساخت و نصب انواع سرند های تر و خشک

طراحی ، ساخت و نصب انواع منوریل وجرثقیل سقفی، طراحی و ساخت انواع ترومل

مهندسی معکوس ، نصب و ساخت انواع پمپ های اسلاری

طراحی، نصب و ساخت انواع فن ها

طراحی ، ساخت و نصب انواع سیستم ها و تجهیزات مربوط به بویلر

طراحی، ساخت و نصب انواع نوار نقاله

ساخت سلولهای فلوتاسیون

طراحی ، ساخت و نصب تجهیزات سنگ شکن

طراحی ، ساخت و نصب باکسها، مخازن و هاپر

ساخت انواع فیلترپرس



خط مشی سیستم مدیریت یکپارچه اساکو

- جلب و افزایش رضایت مشتریان
- ارتقاء سطح دانش، توانمندی و مهارت پرسنل با آموزش هدفمند و برنامه ریزی شده، مستمر و اثر بخش
- بهبود مداوم کیفیت و بکارگیری فناوری های پیشرفته و بروز در طراحی، تأمین، نصب و راه اندازی کلیه پروژه های صنایع معدنی
- ورود به بازارهای جدید
- ایجاد مکانیزم های کنترلی جهت کاهش ریسک های ایمنی و بهداشت حرفه ای و جنبه های زیست محیطی
- ایجاد انگیزش در کارکنان به عنوان مشتری داخلی به منظور نیل به اهداف سازمان و بهبود مستمر
- تأمین منابع لازم به منظور استقرار سیستم مدیریت یکپارچه
- استفاده بهینه و کنترل مصرف منابع و انرژی

OSACO

خدمات ما

طراحی و مهندسی

- طراحی مکانیکی و صنعتی
- طراحی خطوط تولید، جانمایی کارخانه، سیستم‌های هیدرولیک و پنوماتیک
- تحلیل تنش، ارتعاش و سیالات

نصب، راه‌اندازی و پشتیبانی

- نصب و مونتاژ تجهیزات
- راه‌اندازی و تست عملکرد
- تعمیرات اساسی و ارتقاء تجهیزات

www.oqabsanat.com

دامنه خدمات اساکو

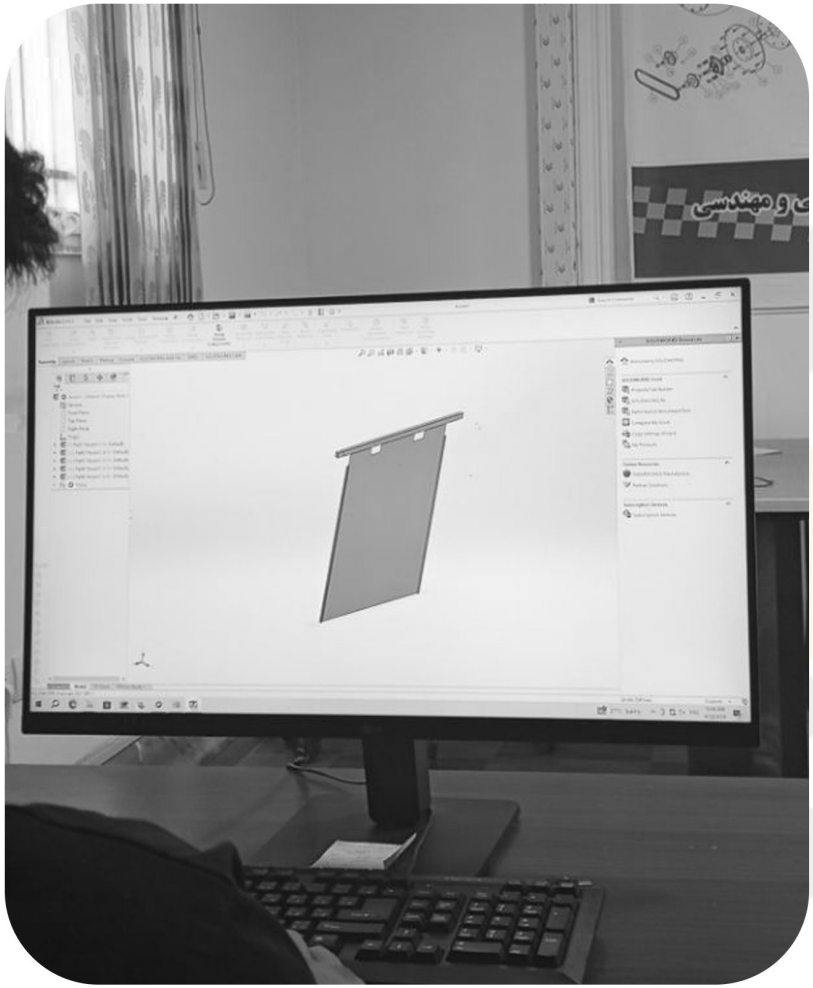

طراحی و تهیه نقشه

دپارتمان طراحی و مهندسی شرکت عقاب صنعت آسیا (اساکو) کلیه خدمات مرتبط با طراحی، مهندسی و پشتیبانی ساخت را با بهره‌گیری از نرم‌افزارهای مدرن و به‌روز و همچنین انجام تحلیل‌ها و محاسبات فنی در تمامی مراحل ارائه می‌دهد. این دپارتمان با هدف طراحی بهینه محصولات و تضمین رعایت الزامات فنی، کلیه استانداردها و مقررات مورد نیاز و همچنین الزامات مورد تأیید کارفرما را در فرآیند طراحی و اجرا مدنظر قرار می‌دهد.

این مجموعه متشکل از کادر فنی و مهندسی متخصص در حوزه‌های مکانیک، الکترونیک، متالورژی و جوش، شیمی فرایند و مهندسی صنایع بوده و با تکیه بر توان کارشناسی و زیرساخت نرم‌افزاری پیشرفته، خدمات طراحی و تحلیل را با دقت و کیفیت بالا انجام می‌دهد.

دامنه خدمات اساکو



مشاوره و نظارت

شرکت عقاب صنعت آسیا (اساکو) با اتکا به توان تخصصی تیم مهندسی خود، آمادگی همکاری در زمینه طراحی، ساخت و نصب تجهیزات صنعتی و خطوط فرآوری معدنی را دارا است. خدمات این شرکت شامل امکان‌سنجی و بهینه سازی فلوشیت و فرآیندها با هدف کاهش هزینه‌ها، طراحی و اجرای بخش‌های خردایش، طبقه‌بندی، فلوتاسیون و آبگیری، و همچنین طراحی و ساخت تجهیزات و سیستم‌های مرتبط با لیچینگ مس و واحدهای تولید کاتد و آند می‌باشد. اساکو همچنین راهکارهای جامع در حوزه تأمین تجهیزات مکانیکی، سیستم‌های کنترل و مانیتورینگ، ابزار دقیق و تجهیزات الکتریکی فرآیند را ارائه می‌کند.

دامنه خدمات اساکو



تأمین مواد خام و قطعات

دپارتمان تأمین و ساخت شرکت عقاب صنعت آسیا (اساکو) با اشراف کامل بر دانش فنی تجهیز، مهندسی خرید و ضوابط تجارت داخلی و بین‌المللی، مسئولیت صفر تا صد تأمین تجهیزات مورد نیاز پروژه‌ها را بر عهده دارد. در این راستا، تأمین تجهیزات داخلی از طریق شبکه سازندگان معتبر داخلی و تأمین تجهیزات خارجی با بهره‌گیری از تکنولوژی برندهای شاخص جهانی انجام می‌پذیرد. این مجموعه با در اختیار داشتن کارگاه‌های تخصصی ساخت قطعات، علاوه بر تولید قطعات سفارشی، نقش مؤثری در تأمین مواد اولیه صنعتی از جمله انواع شمش مس، ورق‌های معتبر اروپایی و سایر متریال‌های تخصصی ایفا می‌نماید.

دامنه خدمات اساکو



ساخت تجهیزات

دپارتمان ساخت شرکت عقاب صنعت آسیا (اساکو) با بهره‌گیری از کادر فنی متخصص و کارگاه‌های مجهز، ظرفیت طراحی، ساخت و مونتاژ انواع تجهیزات صنعتی را دارا می‌باشد. این دپارتمان با تکیه بر دانش مهندسی و توان تولیدی خود، فرآیند ساخت تجهیزات صنعتی، ماشین‌آلات فرآیندی و قطعات تخصصی مورد نیاز برای پروژه‌های معدنی و صنایع مرتبط از جمله خطوط لیچینگ مس را به صورت دقیق و سفارشی انجام می‌دهد. تمامی مراحل ساخت با رعایت استانداردهای فنی و نظارت دقیق بر کنترل کیفیت صورت می‌پذیرد تا تجهیزات نهایی مطابق با نیاز و الزامات دقیق کارفرما تحویل گردد.

دامنه خدمات اساکو

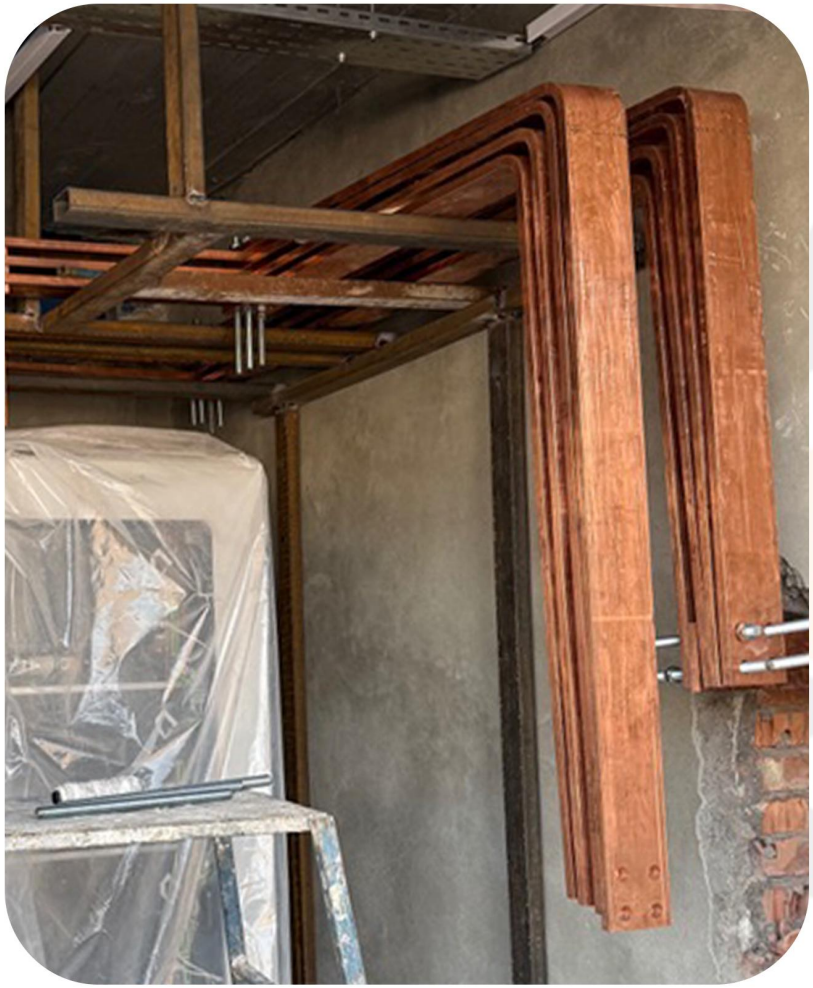

نصب و اجرا

دپارتمان اجرایی شرکت عقاب صنعت آسیا (اساکو) با بهره‌گیری از تیم‌های عملیاتی مجرب و متخصص، مدیریت کامل پروژه‌ها را از مرحله تحویل زمین تا بهره‌برداری نهایی بر عهده دارد. این دپارتمان با تکیه بر دانش فنی و تجربیات میدانی، تمامی مراحل اجرایی شامل تجهیز کارگاه، تأمین ماشین‌آلات و ابزار، نصب تخصصی تجهیزات مکانیکی، الکتریکی، سیستم‌های کنترل و ابزار دقیق را مطابق با زمان‌بندی پروژه مدیریت و اجرا می‌نماید. علاوه بر این، خدمات راه اندازی سرد و گرم، آموزش تخصصی پرسنل کارفرما و نظارت مستمر بر فرآیند بهره‌برداری، از دیگر ارکان خدمات اجرایی این مجموعه است که با هدف تضمین کیفیت و پایداری عملکرد پروژه صورت می‌پذیرد

توانمندی ها

طراحی و ساخت انواع

انواع استراکچر فلزی

انواع تینکر و متعلقات مربوطه

ایمن سازی مسیرهای دسترسی به تجهیزات

انواع سلول های فلوتاسیون

تجهیزات مربوط به بویلر و متعلقات مربوطه

پاوریونیت سیستم هیدرولیک

انواع سیلندرهای هیدرولیکی و پنوماتیکی

تانک های آب گرد فولادی و مسی و تجهیزات فولادسازی

انواع سرند ارتعاشی



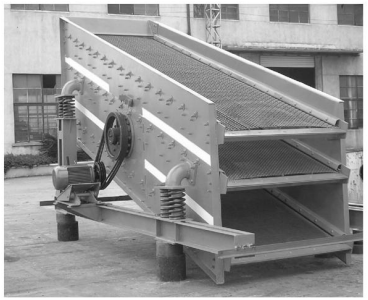



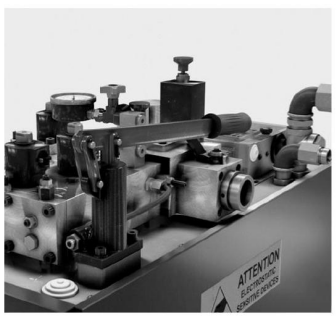

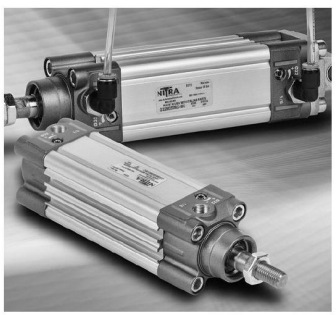


توانمندی ها

طراحی و ساخت انواع

سازه نوار

رولیک و پایه رولیک

پولی نوار نقاله

شوت نوار نقاله

انواع ترومل و قطعات فیدر

انواع فیلتر پرس

انواع سیستم های انتقال پنوماتیک

پایپینگ

انواع مخازن وبین


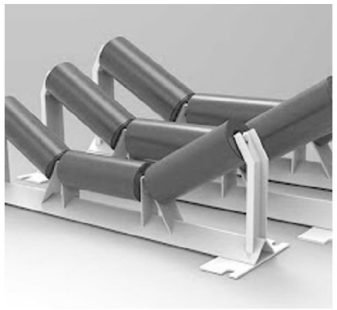
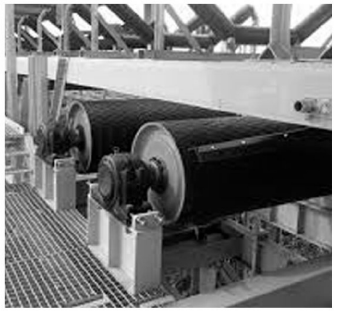



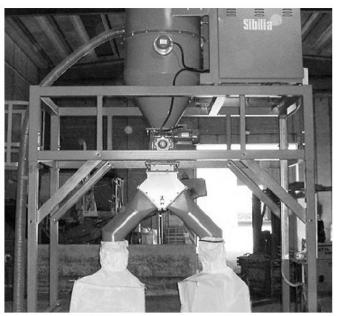




OSACO

Equipment and facilities

تجهیزات و امکانات



- دستگاه CNC برش لیزر
- دستگاه برش اره نواری
- دستگاه برش راسته بر

تجهیزات و امکانات

Equipment and facilities

- انواع دستگاه تراش
- انواع قالب ریخته گری
- میزکار چرخان مخصوص ساخت انواع مخازن
- انواع پرس های هیدرولیک ۱۲۰، ۵۰ و ۲۵ تن
- تجهیزات کامل سندبلاست و رنگ



تجهیزات و امکانات

Equipment and facilities

- دستگاه های برش CNC پلاسما

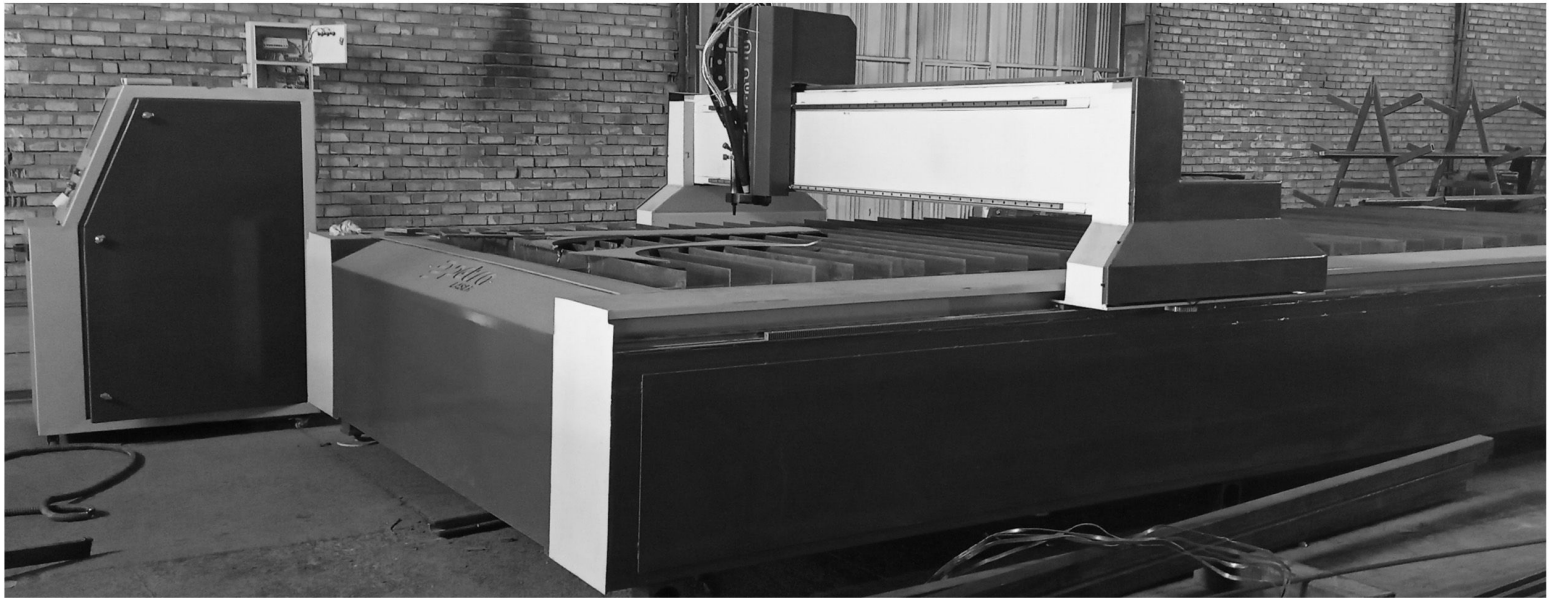

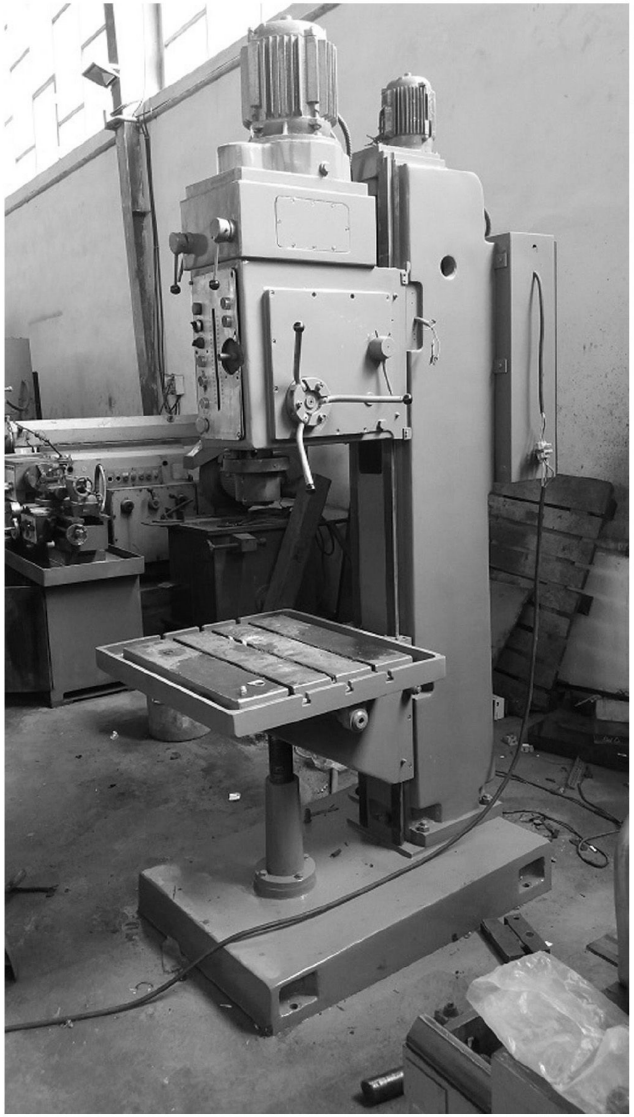



OSACO

Equipment and facilities

تجهیزات و امکانات

دستگاه خم پرس برک
کوره ریخته گری
دستگاه خم شمش
انواع دریل ستونی و دریل مگنت



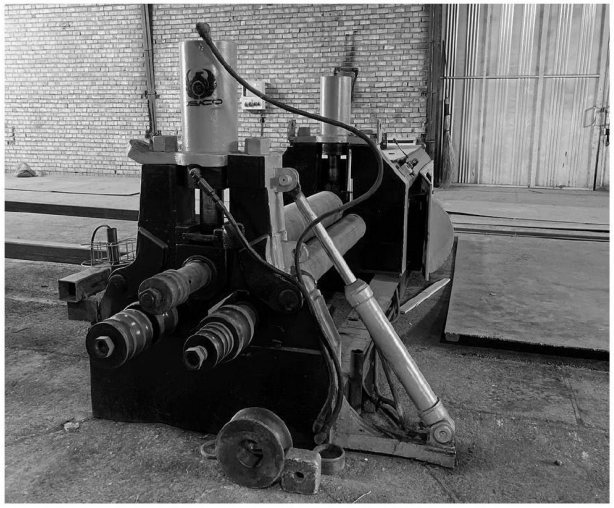

Equipment and facilities

تجهیزات و امکانات





اره نواری

انواع جرثقیل جابه جایی قطعات سقفی - دروازه ای

دستگاه نورد

انواع دستگاه جوش زیرپودری - CO2 - معمولی - آرگون



سخن مدیرعامل

مهندس سعید ملکی

پیش از تأسیس شرکت عقاب صنعت آسیا (اساکو) ، سال‌ها در مدیریت و اجرای پروژه‌های صنعتی و عمرانی فعالیت داشته‌ام و تجربه‌های ارزشمندی در شرکت ها و مسئولیت های قبلی خود کسب کرده‌ام. امروز با تکیه بر همان دانش و تجربه، اساکو را در مسیر ارائه خدمات باکیفیت و نوآورانه هدایت می کنیم. آنچه در ادامه می‌آید، بخشی از نمونه‌کارهای انجام‌شده در سال‌های گذشته و امروز این مجموعه است

پروژه های انجام شده

- طراحی، تامین متریال، ساخت و نصب باسبار مسی لیچینگ ۲ شهربابک







پروژه های انجام شده

- طراحی، تامین متریال و ساخت آند سربی لیچینگ استان اصفهان



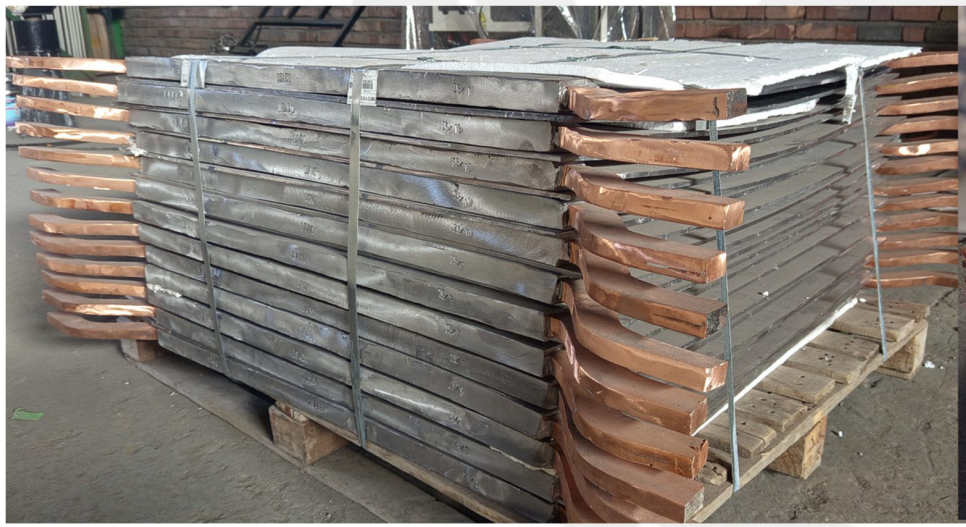

پروژه های انجام شده

- طراحی، تامین متریال، ساخت و نصب تابلو کنترل فلوکولانت تغلیظ جانبی میدوک



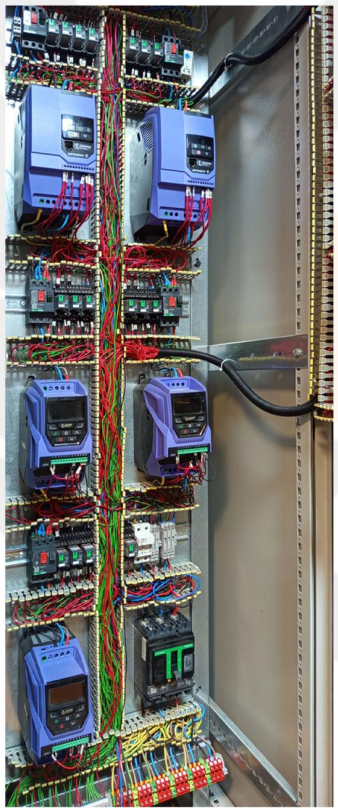

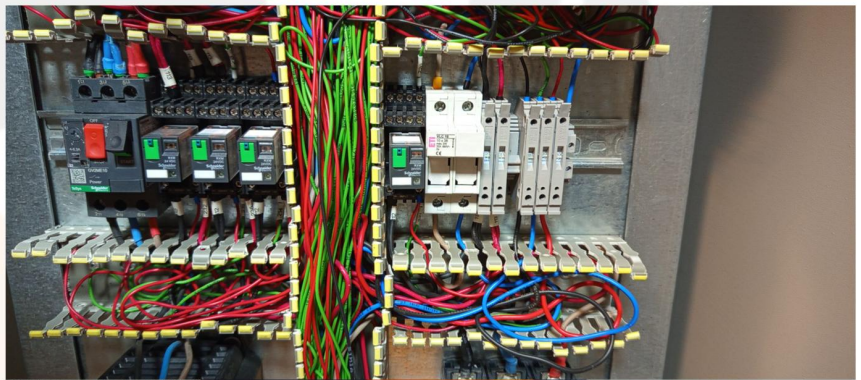



پروژه های انجام شده

- طراحی، تامین متریال و ساخت کاتد بلانک استیل کانی مس

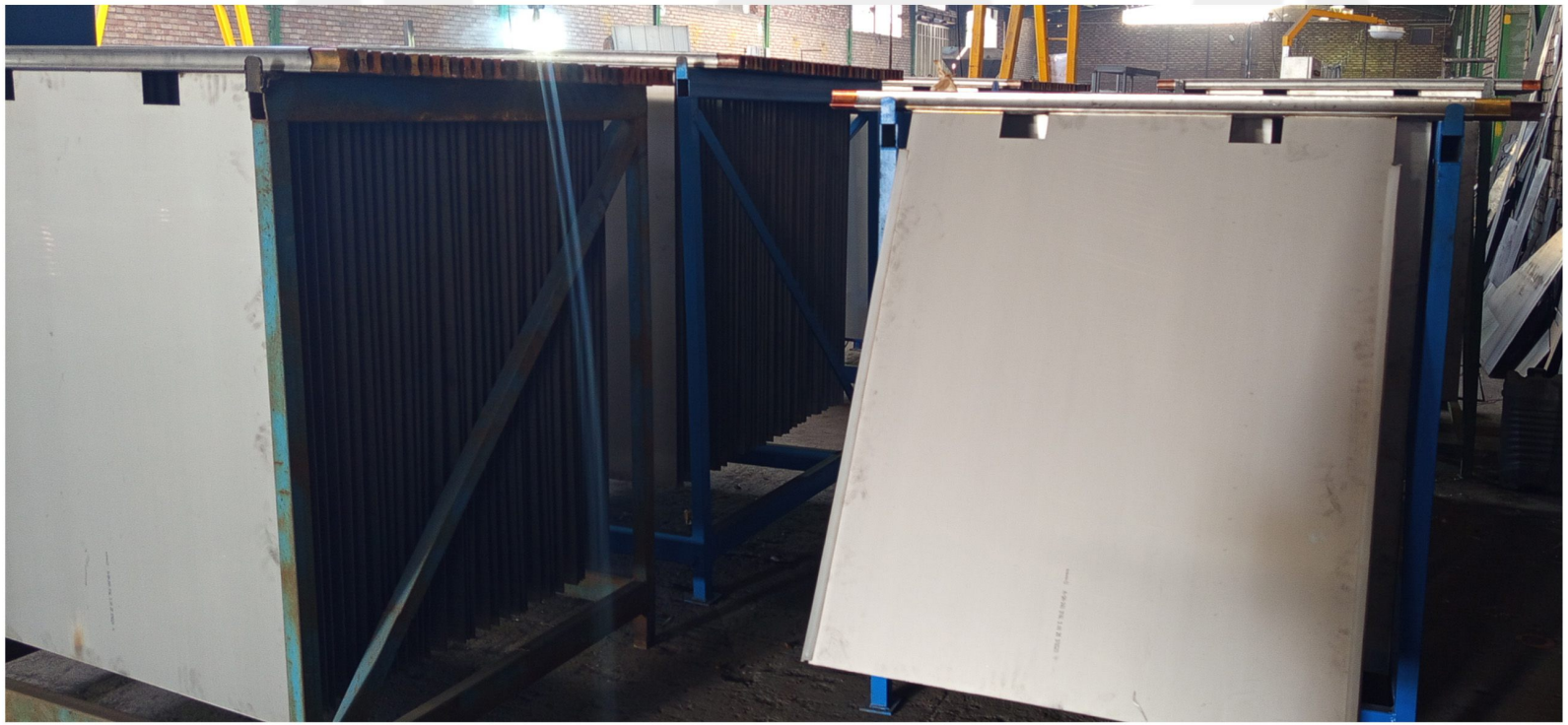

پروژه های انجام شده

- طراحی، تامین متریال و ساخت کاتد بلانک استیل لیچینگ استان اصفهان

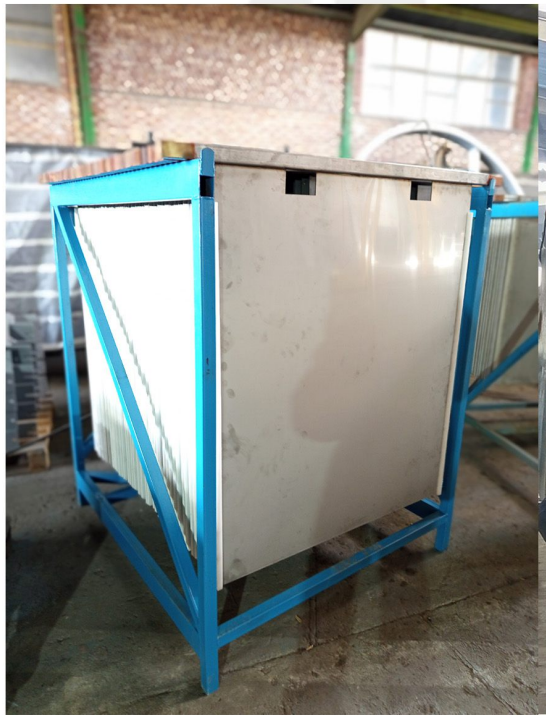



پروژه های انجام شده

- طراحی، تامین متریال و ساخت آند سربی برای مس سرچشمه

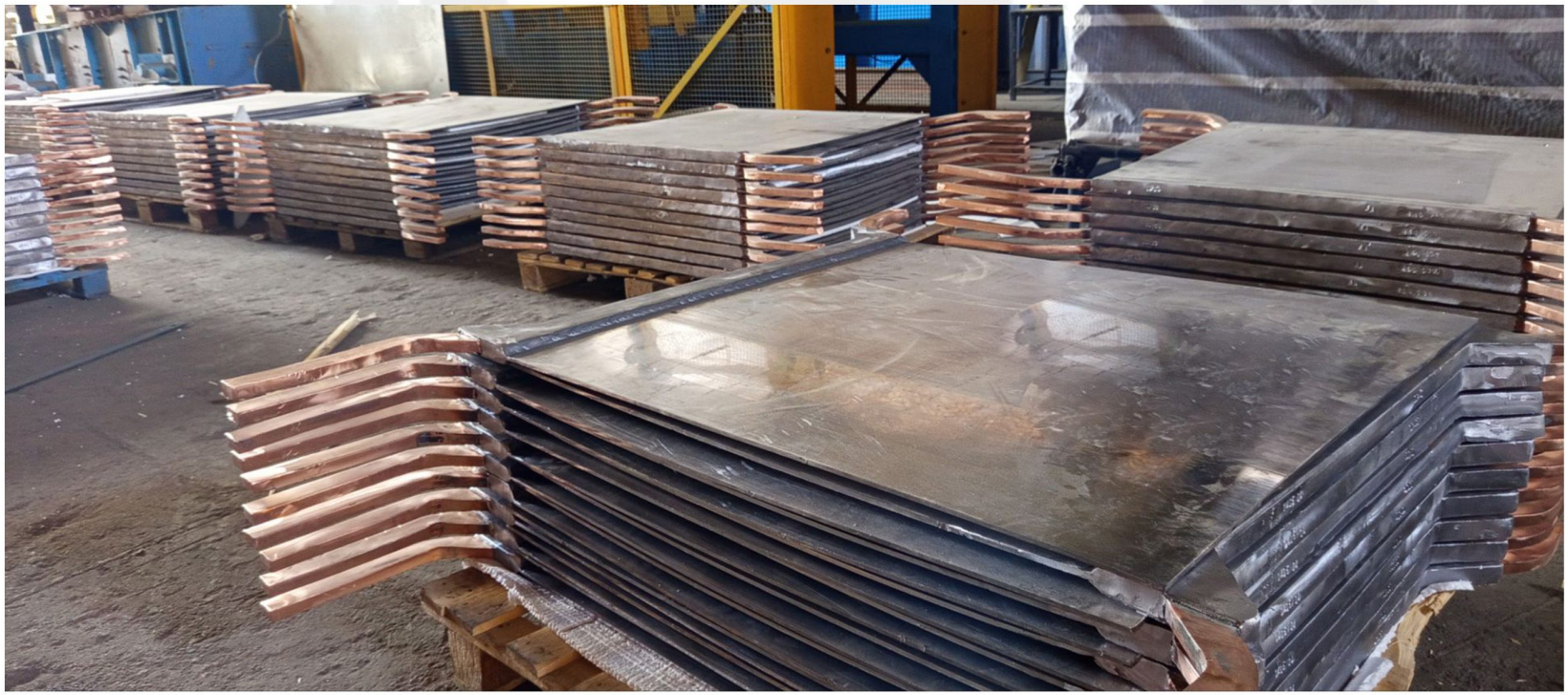

پروژه های انجام شده

- طراحی، تامین متریال، ساخت و نصب تابلو کنترل فلوکولانت تغلیظ جانبی میدوک



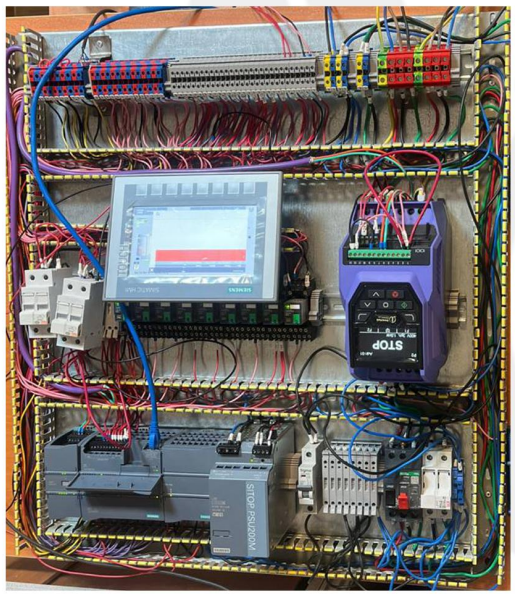

پروژه های انجام شده

- طراحی، تامین متریال، ساخت و نصب تابلو جرثقیل JIB CRANE تغلیظ میدوک

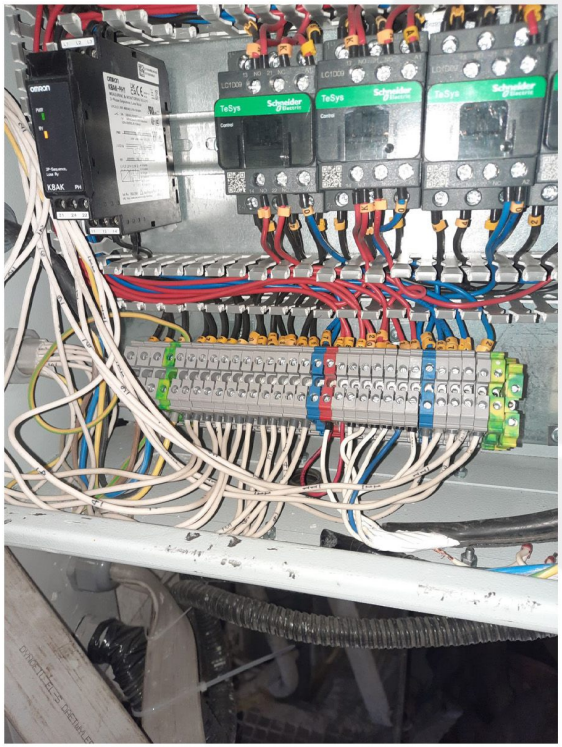





پروژه های انجام شده

- طراحی، ساخت و نصب باسبار مسی مجتمع مس گلزار

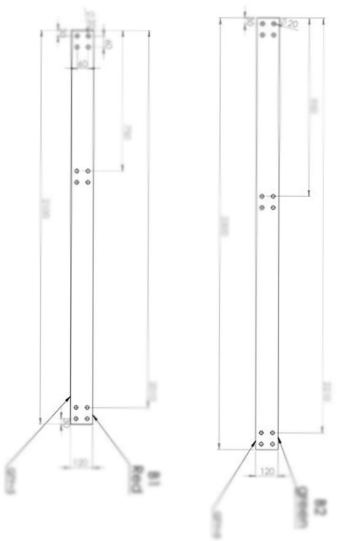





پروژه های انجام شده

- طراحی، تامین متریال و ساخت انواع تابلو های صنعتی LV , MV

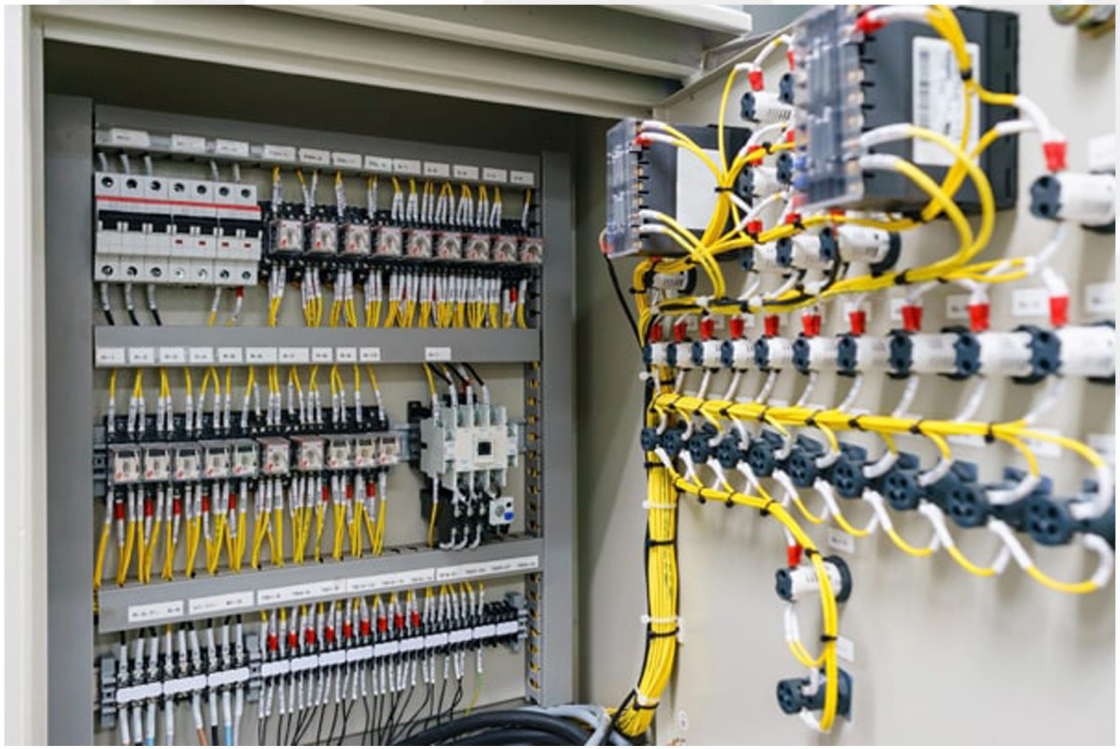

پروژه های انجام شده

- طراحی، تامین متریال و ساخت انواع باسبار مسی






پروژه های انجام شده

طراحی، تامین، ساخت و نصب سیستم ذخیره و توزیع فلوکولانت مجتمع مس شهر بابک



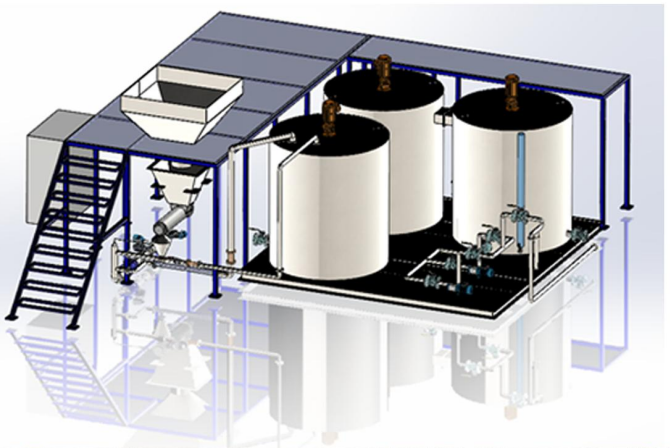

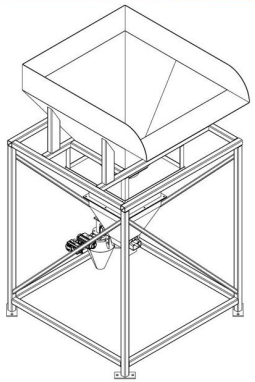

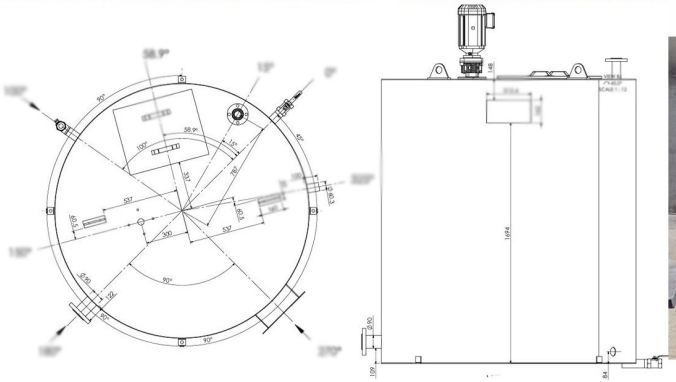



پروژه های انجام شده

- طراحی، تامین و ساخت انواع سرند ارتعاشی

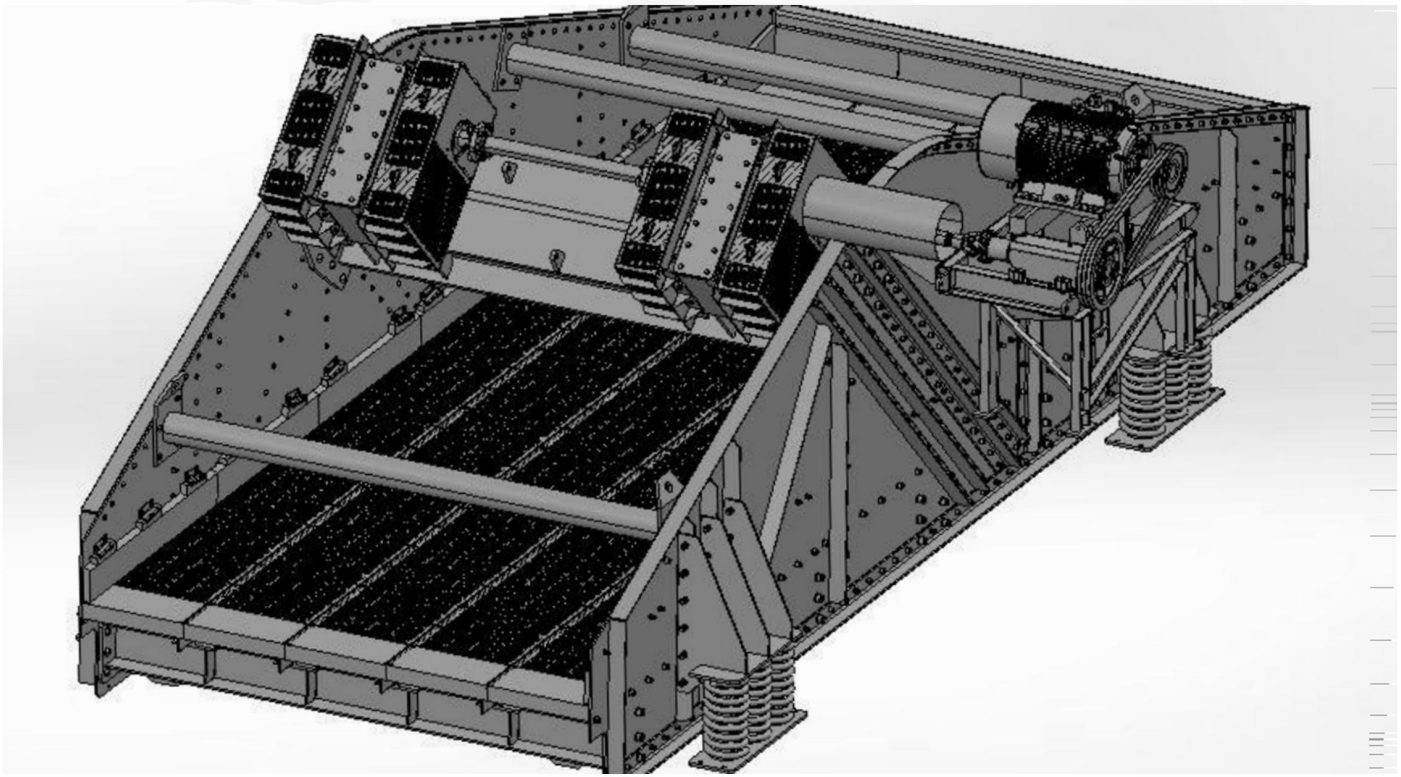

پروژه های انجام شده

- طراحی، ساخت و نصب سلول های کلینر و اسکاوینجر تغلیظ مس سرچشمه





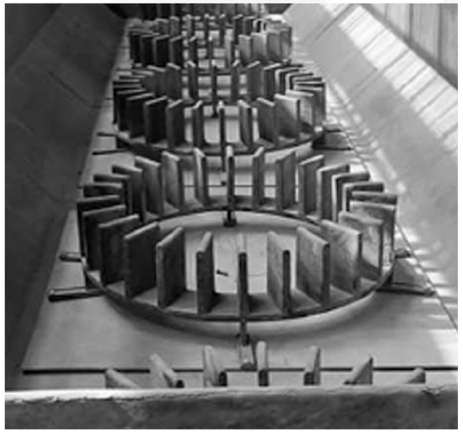

پروژه های انجام شده

- مهندسی معکوس ، طراحی و ساخت پمپ های انتقال مواد (اسلاری) سرب و روی یزد





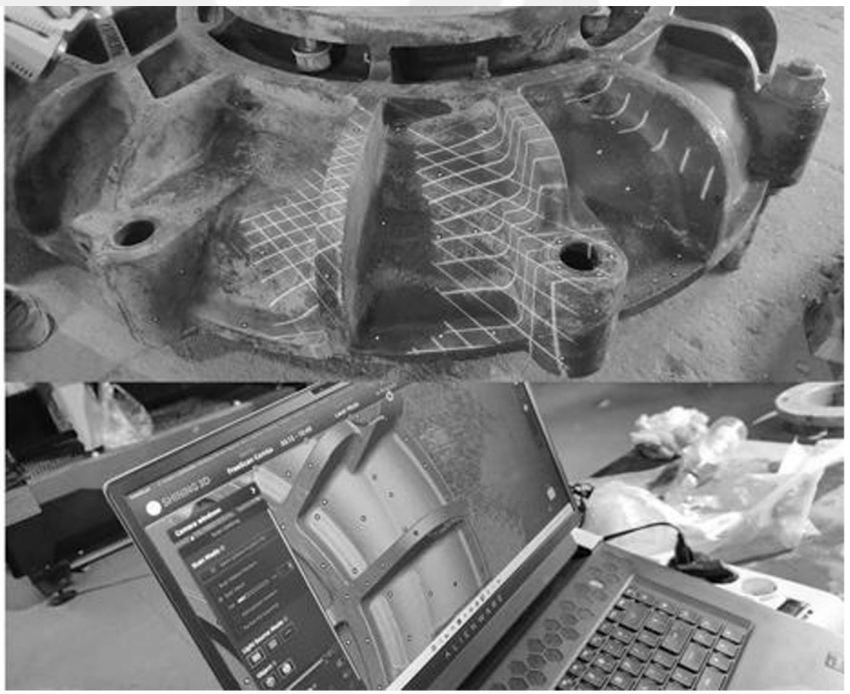

پروژه های انجام شده

- پروژه مخزن سود شرکت فولاد بوتیا





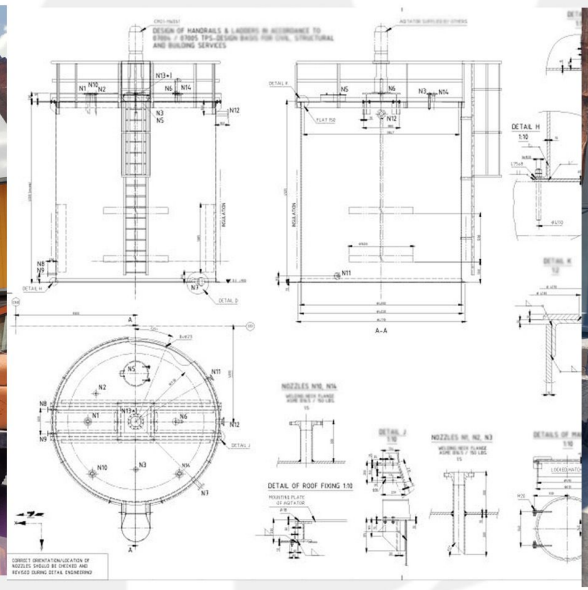



پروژه های انجام شده

طراحی و ساخت کوئینچ آلیاژ کاران

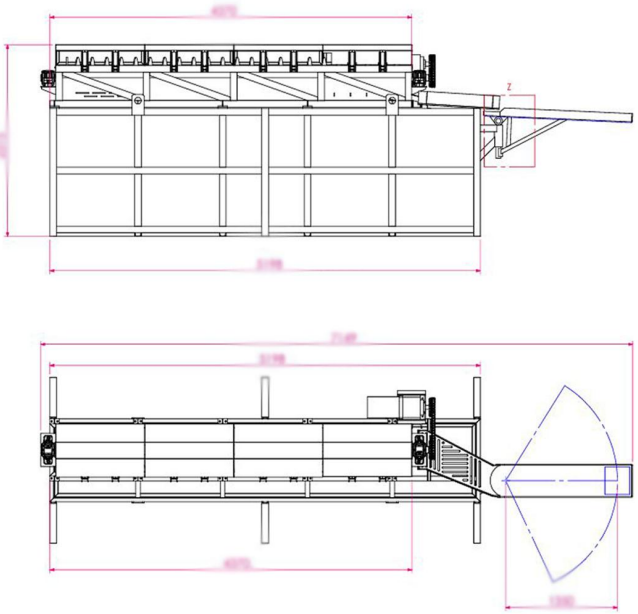





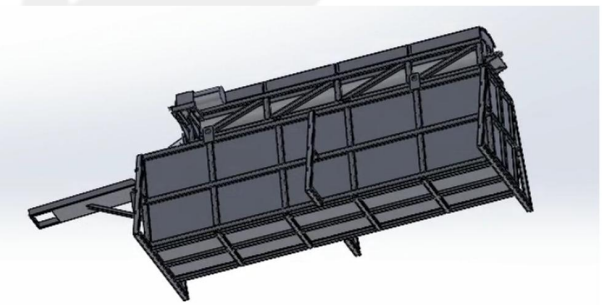

پروژه های انجام شده

- تامین متریال، طراحی و ساخت کاور نوار نقاله مس دره زار



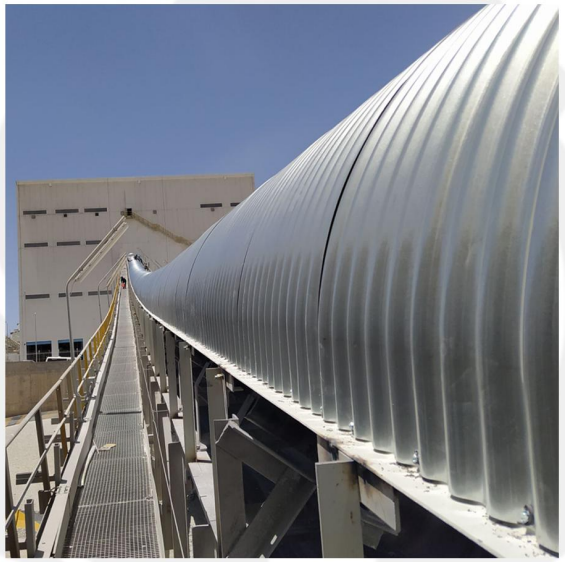



پروژه های انجام شده

ساخت و نصب رک و پاورهای تیکنر مجتمع مس درآلو





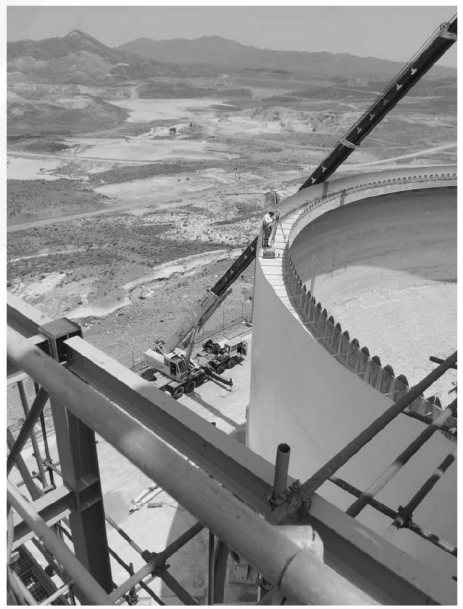





پروژه های انجام شده

- طراحی، ساخت و نصب جرثقیل سقفی سوله ۵ تن



پروژه های انجام شده

- ساخت انواع کاتد و آند

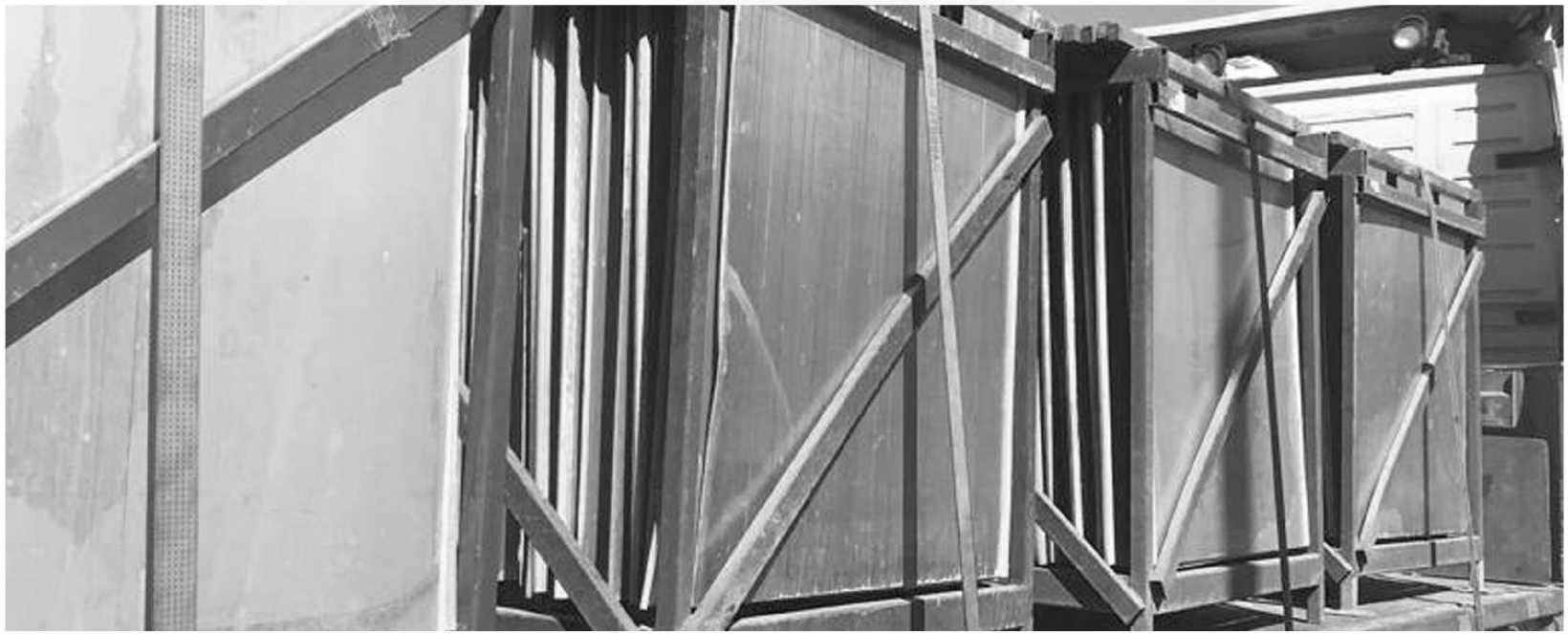

پروژه های انجام شده

طراحی، تامین متریال و ساخت انواع پایه رولیک مجتمع مس سرچشمه تغلیظ دره زار









پروژه های انجام شده

- طراحی، تامین متریال، ساخت و نصب ۱۳ عدد باکس مربوط به زیر ترومل تغلیظ شهربابک









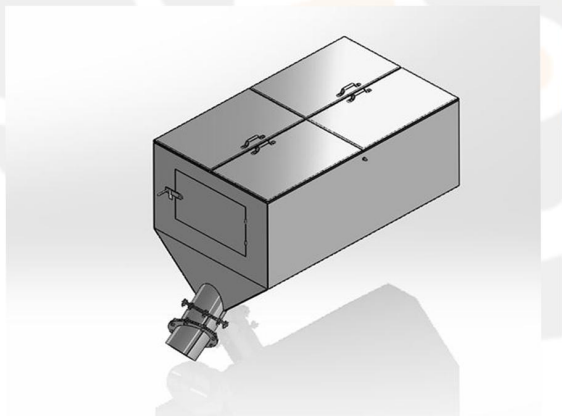

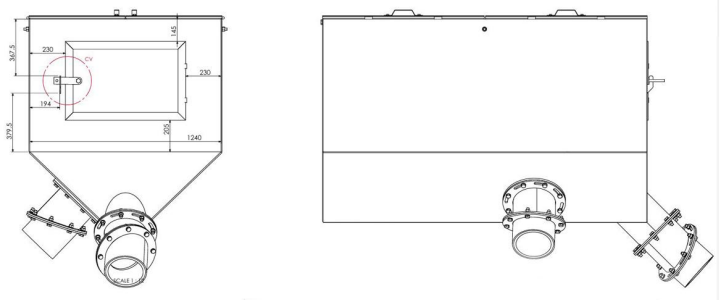

پروژه های انجام شده

- طراحی، تامین متریال، ساخت و نصب مخزن به ارتفاع ۸ متری جهت نگهداری مواد قبل از فیلتر پرس تغلیظ میدوک

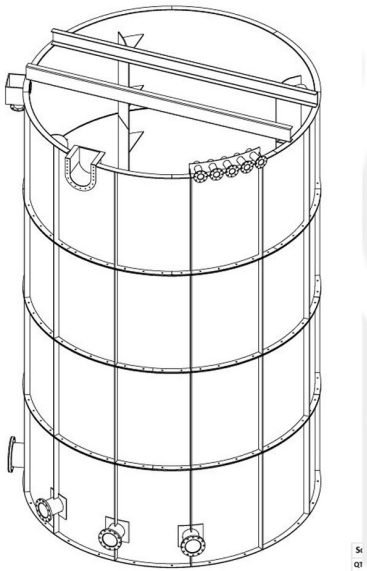

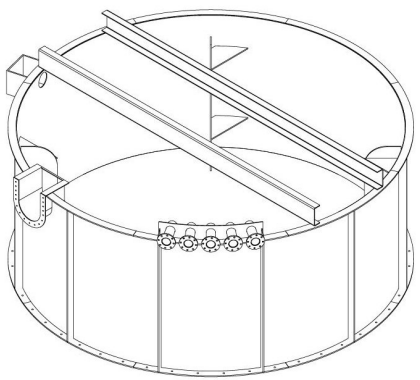

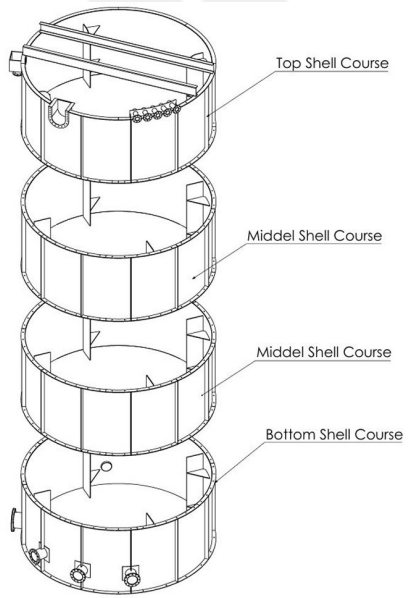

پروژه های انجام شده

طراحی، تامین متریال و ساخت انواع پایه رولیک مجتمع مس دره آلو

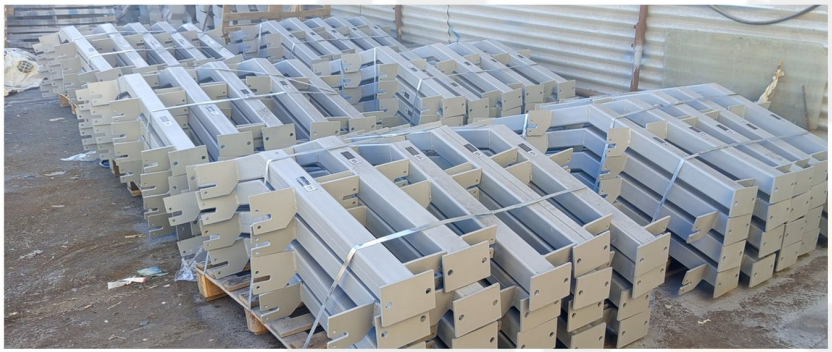







پروژه های انجام شده

- کفشک فیدر زنجیری تغلیظ قدیمی شرکت ملی مس ایران

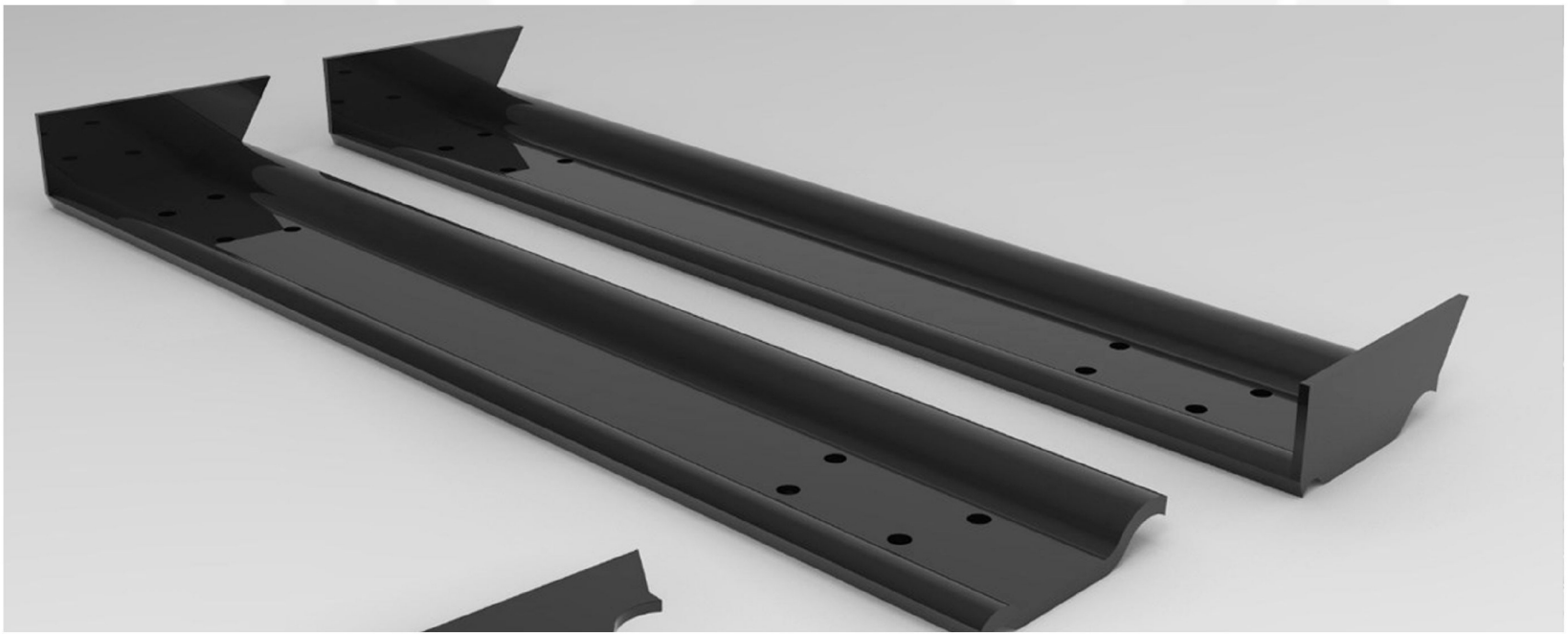

پروژه های انجام شده

ساخت یوک های فیلتر پرس مجتمع مس سرچشمه









پروژه های انجام شده

- تعویض لاینرهای شوت سگ میل تغلیظ دره زار



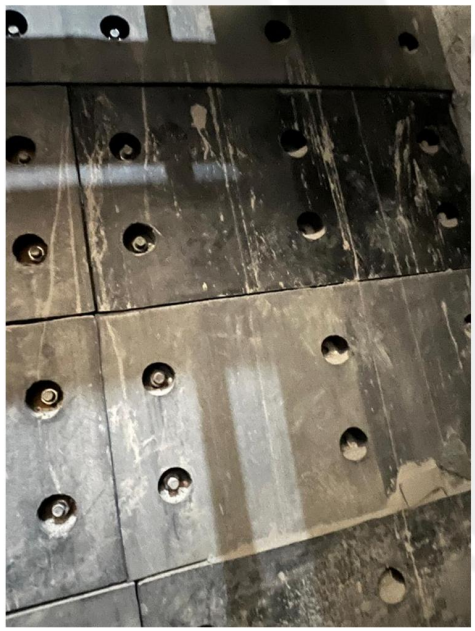

پروژه های انجام شده

- اورهال اساسی دستگاه کاتد کنی مجتمع مس شهربابک

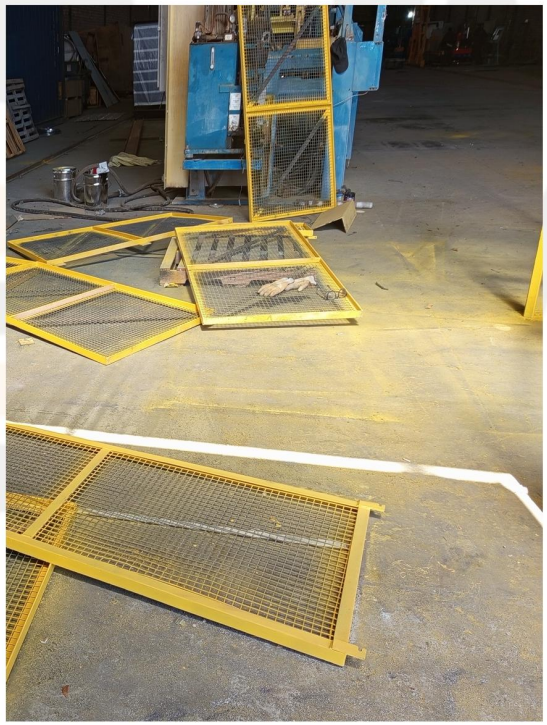





پروژه های انجام شده

اورهال اساسی و کامل سنگ شکن فکی مجتمع مس شهربابک













پروژه های انجام شده

- طراحی، ساخت و نصب شوت های نوار اصلی ۰۱ و ۰۲ مجتمع مس دره آلو



پروژه های انجام شده

- طراحی، متریال و اجرای کلیه باس بار لیچینگ مس گلزار

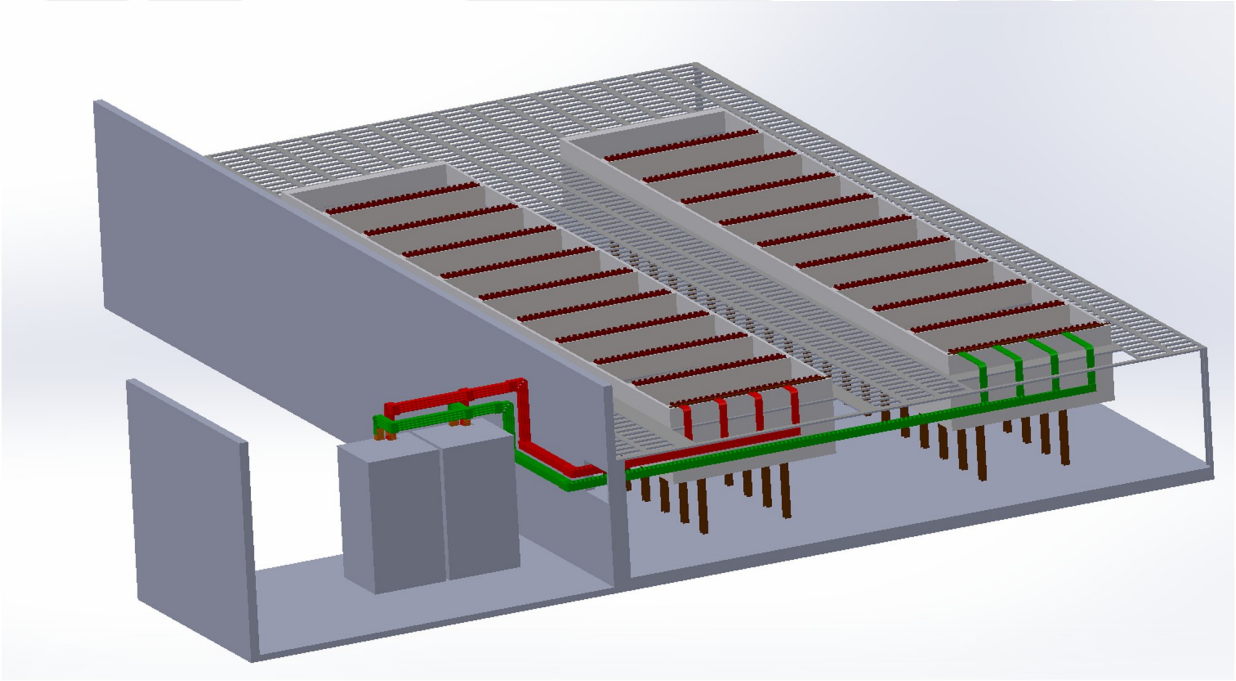

پروژه های انجام شده

- طراحی، ساخت، نصب و راه اندازی جرثقیل ۳.۲ تن مخصوص لاینرهای آسیاب سگ میل مجتمع مس شهربابک

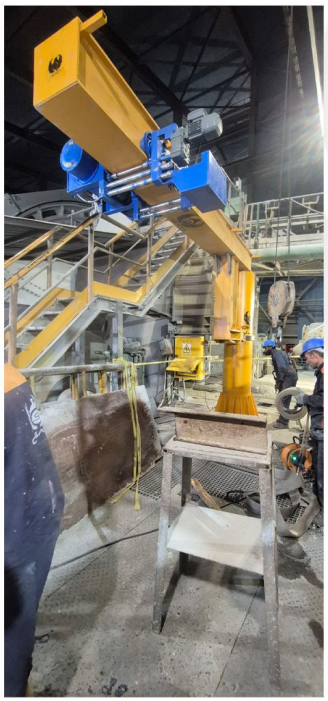





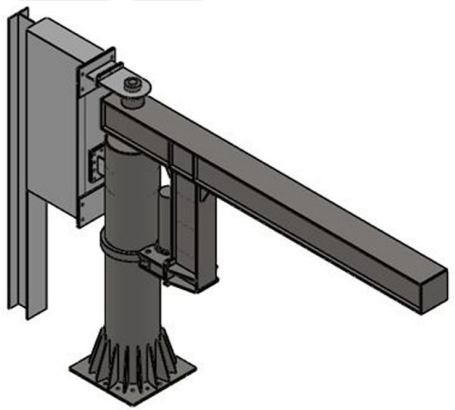

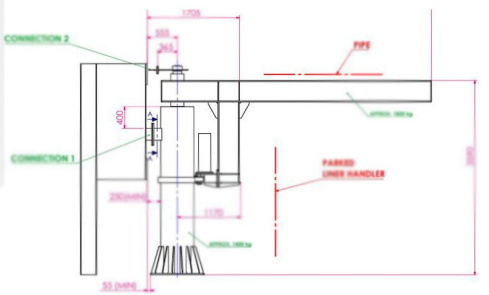

پروژه های انجام شده

- طراحی، تامین متریال و ساخت آند سربی کانی مس

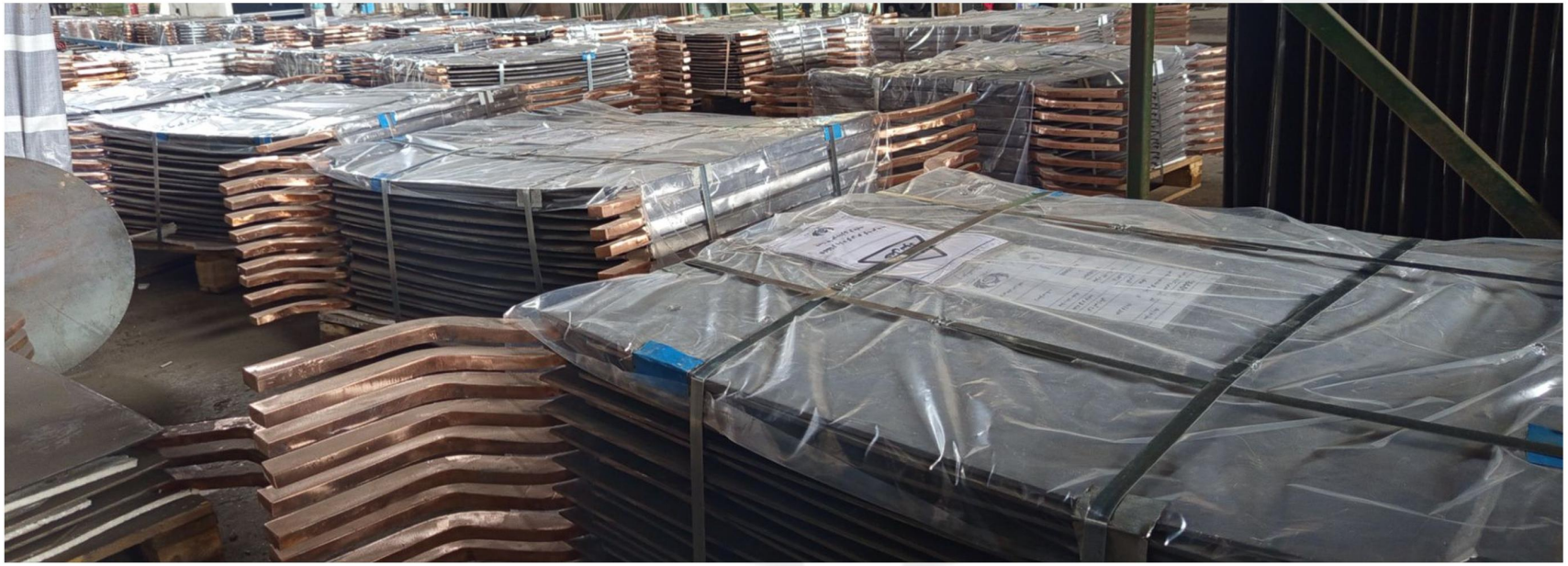

پروژه های انجام شده

- طراحی، تامین متریال و ساخت بلت جمع کن مجتمع مس دره آلو

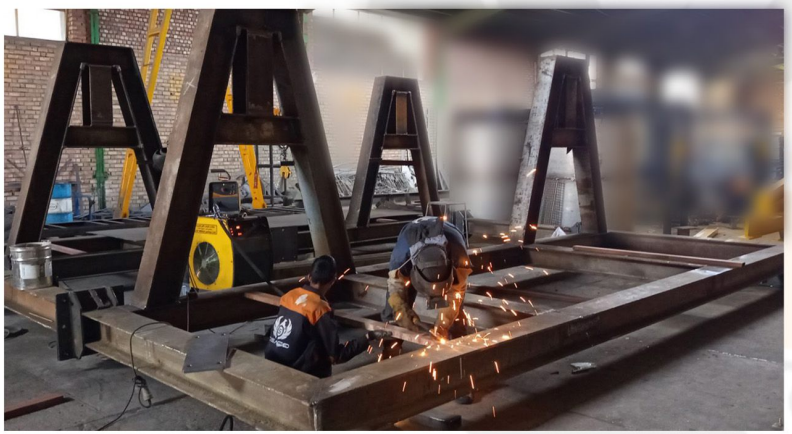

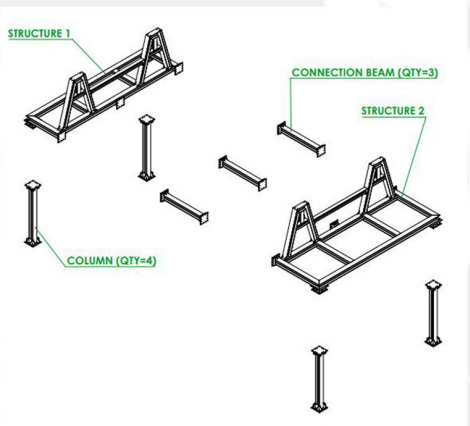

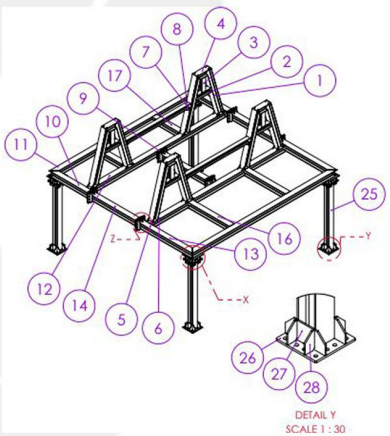

پروژه های انجام شده

- طراحی، تامین متریال و ساخت سرند گیزلی مجتمع مس شهربابک





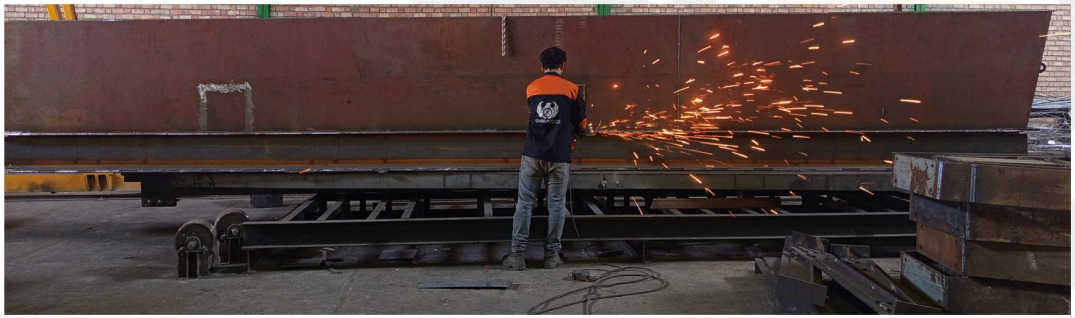



پروژه های انجام شده

- طراحی، تامین متریال و ساخت کفشک فیدر مجتمع ملی مس

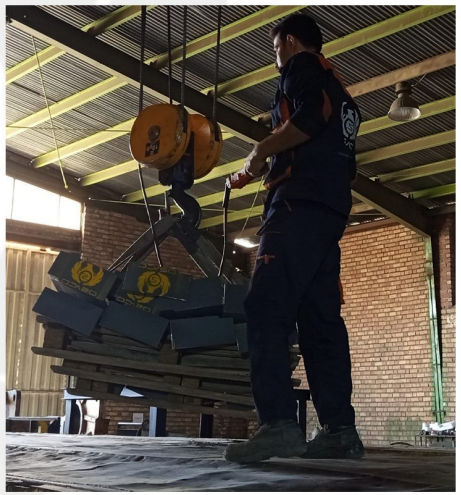



پروژه های انجام شده

- طراحی، تامین متریال و ساخت انواع سرند های صنعتی





پروژه های انجام شده

- طراحی، تامین متریال و ساخت انواع خطوط Piping فلزی و غیر فلزی





پروژه های انجام شده

- طراحی، تامین متریال، ساخت و نصب انواع سلول های فلوتاسیون





پروژه های انجام شده

- طراحی، تامین متریال، ساخت و نصب انواع استراکچر و سازه های فلزی





پروژه های انجام شده

- مهندسی معکوس انواع پمپ های صنعتی

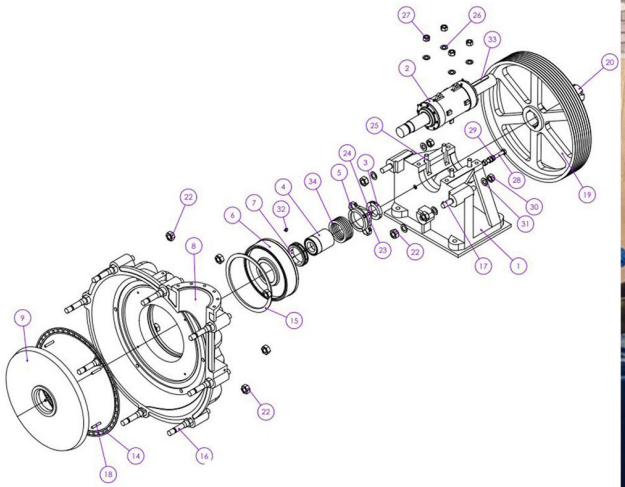

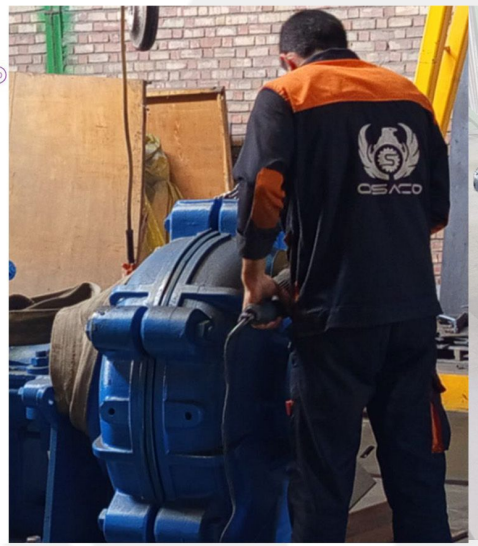



پروژه های انجام شده

- طراحی، تامین، ساخت و نصب انواع منوریل ها و جرثقیل های سقفی

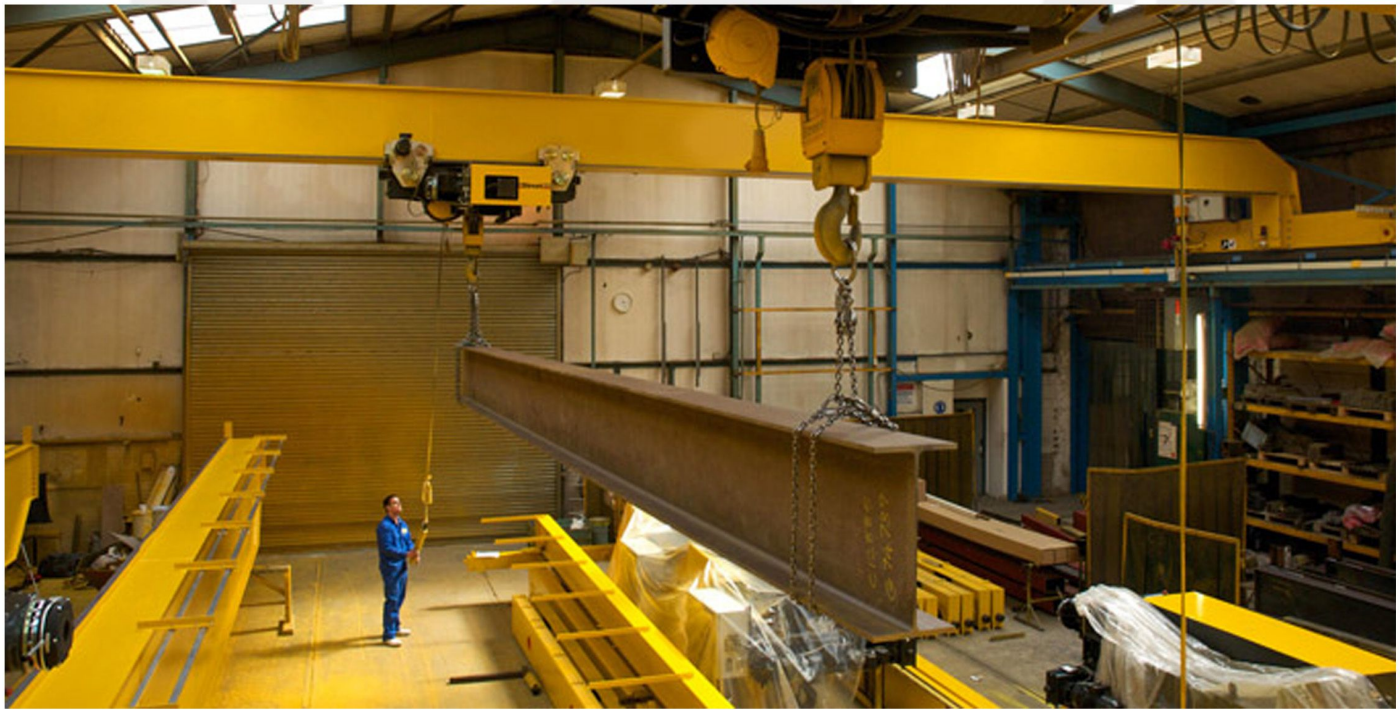

گواهینامه ها



جمهوری اسلامی ایران
وزارت تعاون، کار و رفاه اجتماعی
اداره کل تعاون، کار و رفاه اجتماعی استان کرمان

گروه تحقیقات و تعلیمات حفاظت فنی و بهداشت کارمنطقه جنوب شرق کشور

تاریخ: ۱۴۰۰/۱۰/۲۲
شماره: ۱۱۱۲۴/۶/۱۱/۱۴۰۰

گواهینامه

آقای/خانم کوروش ملکی نیا
فرزند سعید دارای کد ملی ۱۲۷۳۷۴۴۳۵۱
در دوره آموزش عمومی ایمنی (ویژه مسئولین ایمنی کارگاه ها) کد (۱۱۱-۱۴۰۰)
که از تاریخ ۱۴۰۰/۰۹/۲۳ لغایت ۱۴۰۰/۰۹/۲۹ به مدت ۲۰ ساعت
در محل کانون متخصصین ایمنی و بهداشت استان کرمان برگزار گردید، شرکت نموده
و دوره را با رتبه عالی به پایان رسانیده است.

حمیدرضا رستمی
سرپرست گروه



جمهوری اسلامی ایران
وزارت تعاون، کار و رفاه اجتماعی
اداره کل تعاون، کار و رفاه اجتماعی استان کرمان

گروه تحقیقات و تعلیمات حفاظت فنی و بهداشت کارمنطقه جنوب شرق کشور

تاریخ: ۱۴۰۰/۱۰/۲۲
شماره: ۱۱۱۲۵/۶/۱۱/۱۴۰۰

گواهینامه

آقای/خانم کوروش ملکی نیا
فرزند سعید دارای کد ملی ۱۲۷۳۷۴۴۳۵۱
در دوره آموزش تخصصی شناسایی خطرات و ارزیابی ریسک کد (۱۴۰۰-۲۳۷)
(ویژه مسئولین ایمنی کارگاه‌ها)
که از تاریخ ۱۴۰۰/۰۹/۲۰ لغایت ۱۴۰۰/۱۰/۰۱ به مدت ۱۶ ساعت
در محل کانون متخصصین ایمنی و بهداشت استان کرمان برگزار گردید، شرکت نموده
و دوره را با رتبه عالی به پایان رسانیده است.

حمیدرضا رستمی
سرپرست گروه



ALLIANCE
International Strategic Academy

Alliance Education & Training

Hereby certifies that

Mina Yazdanjo Moghadam

Has successfully completed education/training in

ISO9001:2015 Essential & Documentation Training Course

April (13 & 14), 2016

16 Hours

Certificate of Achievement

Alliance Academy Representative

Nejat Mouvi

Certificate No. IR16069026
Issued Date: June 05, 2016



گواهینامه



کلاسه درخواست ۷۴۳۸۶۷۷۴۷
تاریخ صدور ۱۴۰۴/۰۴/۲۸

جمهوری اسلامی ایران
وزارت تعاون،کار و رفاه اجتماعی
اداره کل تعاون، کار و رفاه اجتماعی استان کرمان

با سلام ودعای خیر

احتراما بدینوسیله به اطلاع میرساند

شرکت شرکت عقاب صنعت آسیا به شناسه ملی ۱۰۶۳۰۱۶۷۶۳۰ به مدیریت سعید منکی نیا
در تاریخ ۱۴۰۴/۰۴/۲۸ جهت اخذ گواهینامه تایید صلاحیت ایمنی پیمانکاران بر اساس ضوابط و مقررات
جاری اقدام و پرونده این شرکت در سامانه اخذ گواهینامه تایید صلاحیت ایمنی پیمانکاران سراسرکشور در دست بررسی می باشد
این گواهی صرفا بنا به درخواست شرکت مذکور به منظور ارائه به آن مدیریت محترم صادر گردیده است.بدیهی است شرکت موصوف
جهت عقد قرارداد به عنوان پیمانکار مکلف خواهد بود رونوشت برابر اصلی گواهی نامه صلاحیت ایمنی صادر شده توسط این اداره کل
را ارائه نماید در غیر این صورت این مرقومه از درجه اعتبار ساقط می گردد

جهت احراز اصالت این نامه میتوانید qrcode ابتدای صفحه را اسکن نمایید.

گواهینامه ها



گواهینامه Manager Training Program



گواهینامه PBA



گواهینامه Risk management











گواهینامه ها


CERTIFICATE

VAHID KHODADADY

MOMTAZAN INDUSTRIAL CO.

MAGNETIC PARTICLE TESTING

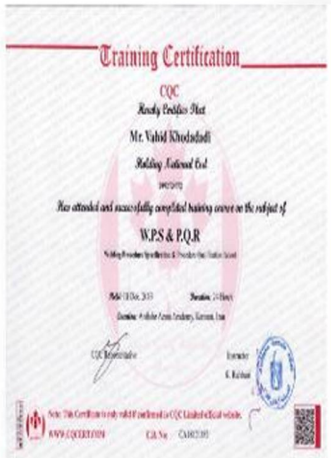
Training Certification

CQC

Mr. Vahid Khodadadi

W.P.S & P.Q.R


CERTIFICATE OF ATTENDANCE

VAHID KHODADADY

MOMTAZAN INDUSTRIAL CO.

MAGNETIC PARTICLE TESTING
LEVEL III


گواهینامه


CERTIFICATION OF ATTENDANCE

Mina Yazdanjomoghadam

2nd Conference Of Project Management Office (PMO)

October 2023

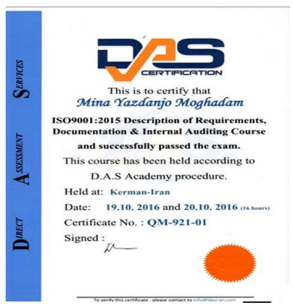
DAS CERTIFICATION

This is to certify that

Mina Yazdanjo Moghadam

ISO9001:2015 Description of Requirements, Documentation & Internal Auditing Course and successfully passed the exam.

This course has been held according to D.A.S Academy procedure.

Held at: Kerman-Iran

Date: 19.10. 2016 and 20.10. 2016 (16 hours)

Certificate No. : QM-921-01

Signed :

DIRECT ASSESSMENT SERVICES


SURENA

CERTIFICATE

Mr : Vahid KHodadadi

MAGNETIC PARTICLE TESTING

LEVEL II

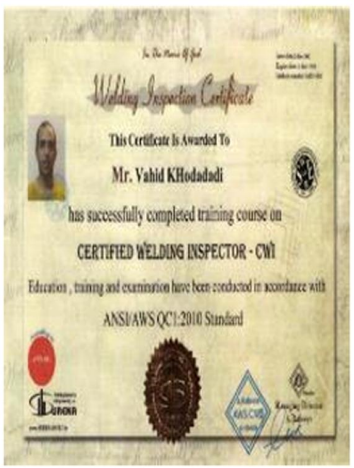
Welding Inspection Certificate

This Certificate Is Awarded To

Mr. Vahid KHodadadi

has successfully completed training course on

CERTIFIED WELDING INSPECTOR - CWI

Education , training and examination have been conducted in accordance with

ANSI/AWS QC1:2010 Standard

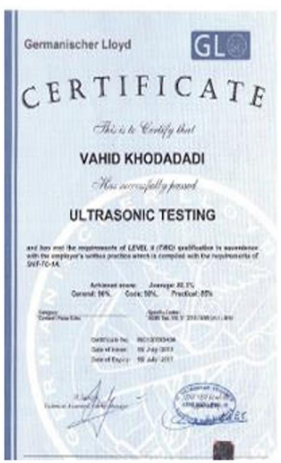
Germanischer Lloyd

GL

CERTIFICATE

This is to Certify that

VAHID KHODADADI

Has successfully passed

ULTRASONIC TESTING